3-Wege Umschaltventil - elektrisch betätigt

1	Best.-Nr.	Ausführung	Betätigung	Typ	Anschlussgewinde
	200059402	3-Wege	elektrisch	DFE052/3A18ES-W201-**12VDC**	3/8“
	xxxxxxxxxx	3-Wege	elektrisch	DFE052/3A18ES-W201-**24VDC**	3/8“

walvoil

Nominale Durchflussmenge	60 l/min
Max. Arbeitsdruck	315 bar
Interne Leckage A (B) zu T bei Δp=100bar und 40°C	7 cm^3/min
Hydraulikflüssigkeit	Mineralöl
Öltemperatur mit NBR	-20° bis 80°C
Öltemperatur mit VITON	-20° bis 100°C
Viskosität optimal	15 bis 75 mm^2/s
Viskosität min.	12 mm^2/s
Viskosität max.	400 mm^2/s
Max. Verschmutzungsgrad	19/16 - ISO 4406
Umgebungstemperatur	-40° bis 60°C

stromlos P zu A offen, negative Schaltüberdeckung

Schiebertyp **A**

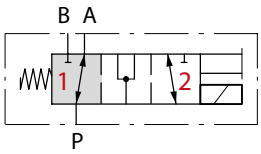

Schiebertyp **B**

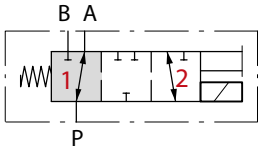

auf Anfrage

Schiebertyp **D**

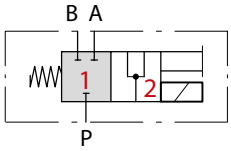

auf Anfrage

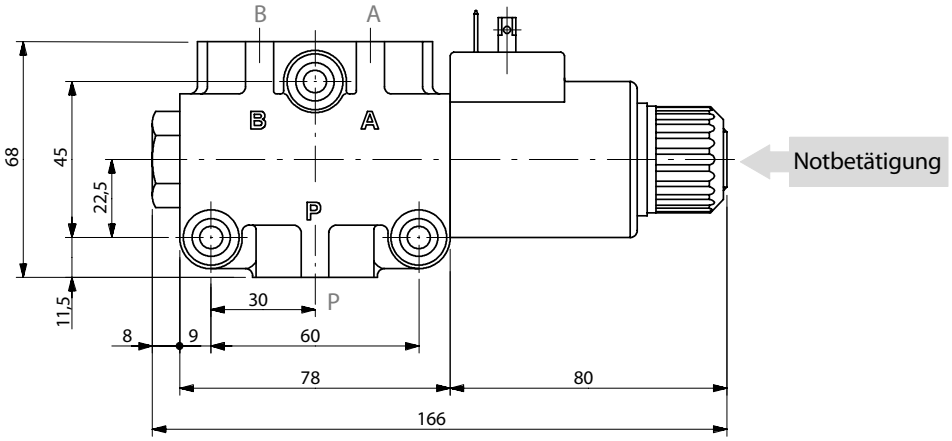

Service- & Bestellhotline: +49 (0) 9573 / 2530 - 200