1 Sektion-Monoblockventil - beidseitig elektrisch betätigt

3	Best.-Nr.	Ausführung	Betätigung	Typ	Anschlussgewinde
	200058930	1 Sektion	Handhebel	SDM105/1-P(JG3-175)M/18L/LT	3/8“

walvoil

Nominale Durchflussmenge	45 l/min
Max. Arbeitsdruck	315 bar
Max. Druck am Anschluss T	25 bar
Interne Leckage A (B) zu T bei Δp=100bar und 40°C	7 cm³/min
Hydraulikflüssigkeit	Mineralöl
Öltemperatur mit NBR	-20° bis 80°C
Öltemperatur mit VITON	-20° bis 80°C
Viskosität optimal	15 bis 75 mm²/s
Viskosität min.	12 mm²/s
Viskosität max.	400 mm²/s
Max. Verschmutzungsgrad	19/16 - ISO 4406
Umgebungstemperatur	-40° bis 60°C

4/3-Wege-Mittelstellung: A+B geschlossen + druckloser Umlauf, Feder zentriert in 0, integriertes 3-Wege Stromregelventil in P

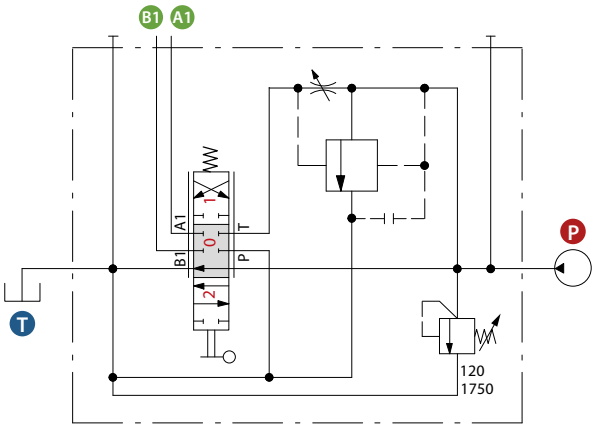

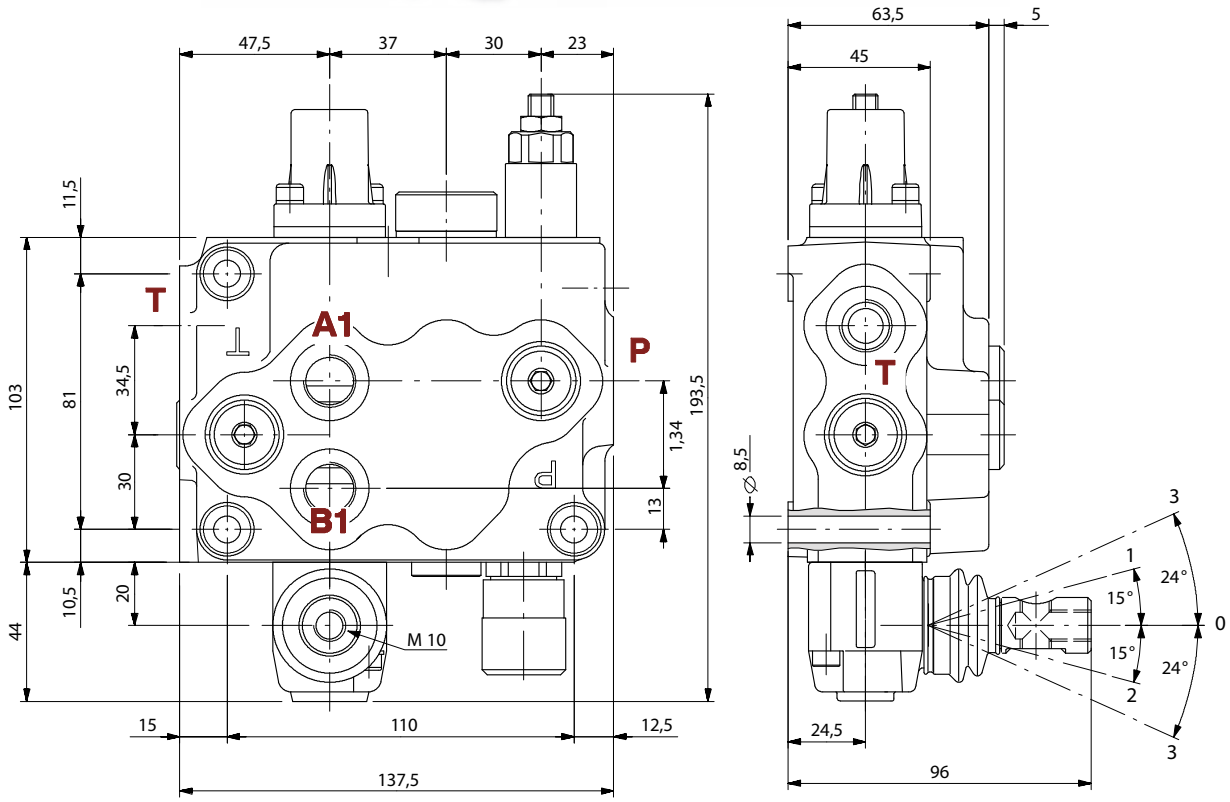

Service- & Bestellhotline: +49 (0) 9573/2530-200

Für weitere technische Details besuchen Sie unsere Webseite **www.agrimarkt.de** oder rufen Sie an: **+49 (0) 9573/2530-200**

Alle Preise inkl. MwSt. („Preis“) oder ohne MwSt. („netto“) zzgl. Versandkosten. Solange der Vorrat reicht. Änderungen und Irrtümer vorbehalten. Abbildungen ähnlich.
24h-Online einkaufen: www.agrimarkt.de • Service-Hotline: +49 (0) 95 73/25 30-200 • Bestellen per E-Mail: bestellung@agrimarkt.de