PREBAC

Ref. 2217 - 2219 - 2221 - 2223 - 2231 - 2235 - 2237 - 2261 - 2263 - 2275 - 2278

70L - 190L 200R - 400R (rechteckig)

400>1500L (runde) 550 - 950L (oval)

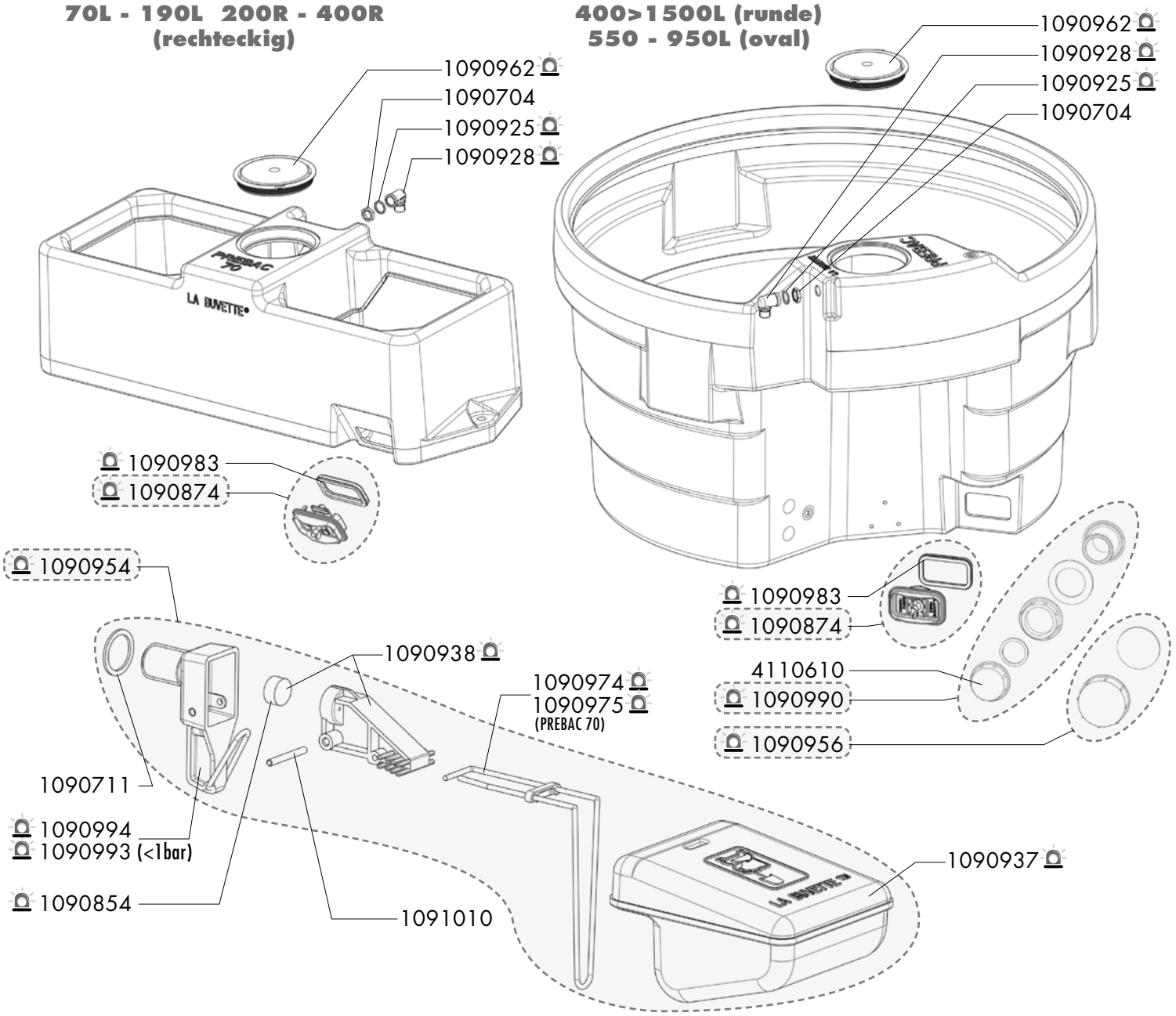

Send.	Ref.	Bezeichnung
J+5	1090704	10 X MUTTER 1/2 GZ
J+5	1090711	10 X NYLON SCHEIBE
	1090854	VENTILDICHTUNG S 4 (X5) BLISTERPACKUNG
	1090874	ENTLEERUNGSSTOPFEN PREBAC BLISTERPACKUNG
	1090925	5 O RING BLISTERPACKUNG
	1090928	KRUMMER 1/2 GZ BLISTERPACKUNG
	1090937	SCHWIMMER PREBAC BLISTERPACKUNG
	1090938	VENTILGEHAUSE PREBAC BLISTERPACKUNG
	1090954	STD DRUCKVENTIL PREBAC-BLISTER
	1090956	ENTLEERUNG MIT DICHTUNG-BLISTER
	1090962	ABDECKUNG (BLISTER)
	1090974	BLISTER MIT 2 DURSCHNITTLICHEN SCHNAPPFERDERN
	1090975	BLISTER MIT 2 GROSSEN SCHNAPPFEDERN
	1090983	BLISTER MIT ZWEI RECHTECKIGEN ENTLEERUNGSDICHTUNGEN
	1090990	BLISTER 1 KOMPLETER STOPFEN EHEMALIGE PREBAC
	1090993	BLISTER 1 DÜSE Ø 12 PREBAC- NIEDERDRUCK
	1090994	BLISTER 1 DÜSE Ø7 PREBAC-STANDARD DRUCK
J+5	1091010	5 ACHSE AUS EDELSTAHL
J+5	4110610	KPLT. KUNSTOFFVERSCHLUSS

Gearbeitete Versandfrist (nicht auf Lager ausschliesslich), schicken wir am selben Tag (J) die Ersatzteilen mit wenn Bestellung bevor Mittag erhählt.

LA BUVETTE®
Der Spezialist für Tränketechnik

LA BUVETTE® S.A.S. - Rue Maurice Périn - Parc d'Activités Ardennes Emeraude - CS 50749 Tournes
08013 - CHARLEVILLE-MEZIERES CEDEX - FRANKREICH - Tel. : +33 324 52 37 21 / Fax : +33 324 52 37 24

www.labuvette.com