Maße und Gewichte Kunststoffseilrolle lose, mit Gleitlagerung schmale Nut

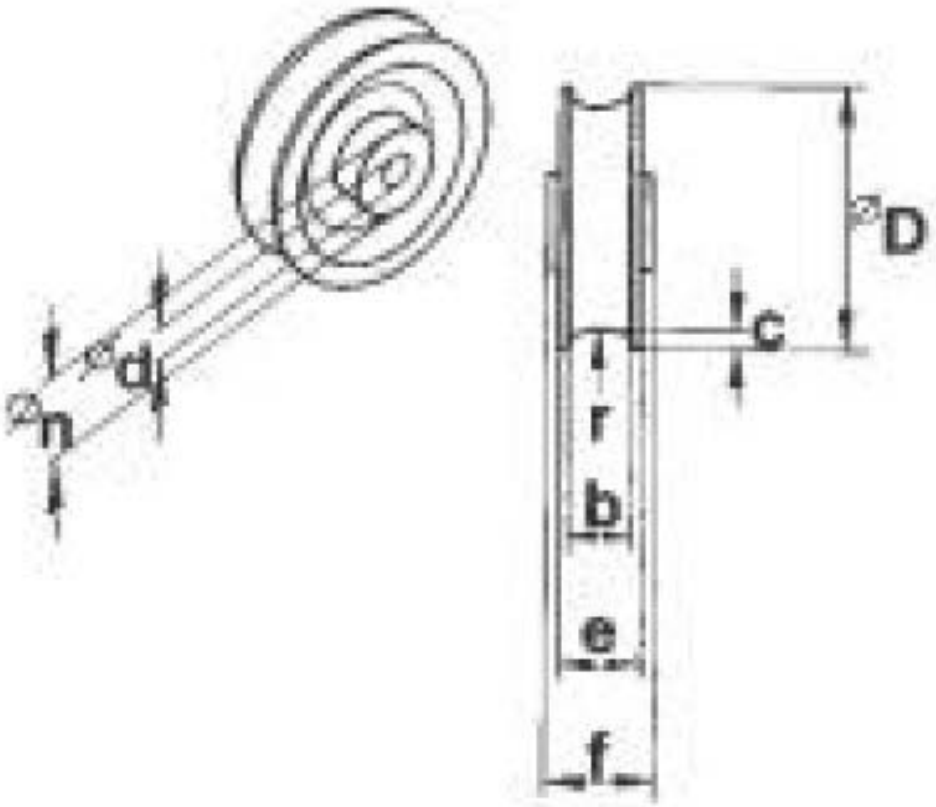

Best-Nr.	1006557	1006558	1006559	1006560
max. Belastung	15kg	18kg	20kg	22kg
Maße in mm				
D Ø	30	40	48	60
b	6	8	8	13
c	4	4	4	6,5
d Ø	4,1	5,1	5,1	5,2
e	10	12	12	18
f	11	15	15	19
n Ø	10	16,5	16,5	14
r	3	4	4	6,5
Gewicht in kg	0,45	0,76	1,16	1,72

AGRIMARKT